

BOMBA DE DRENAJE · 8" · DIÉSEL

MOTOBOMBA AUTOCEBANTE DE VACÍO

Modelo YP200RS

Motor diésel Cummins · Montada en tráiler

500 m³/h	50 m	76 mm	9.2 m	67 kW
CAUDAL NOMINAL	ALTURA NOMINAL	PASO DE SÓLIDOS	AUTOCEBADO EN SECO	MOTOR CUMMINS

EL EQUIPO

Motobomba autocebante por vacío de 8", diseñada para bombear agua con sólidos en suspensión. Se ceba de forma rápida y automática incluso en seco, hasta 9.2 m de succión, y deja pasar sólidos de hasta 76 mm.

Llega montada en tráiler: solo se conectan las mangueras y se arranca desde el tablero de control.

APLICACIONES

- Minería
- Drenaje de obras
- Canteras
- Ductos y perforación
- Refinerías y energía
- Construcción
- Pozos (well point)
- Aguas residuales
- Plantas industriales
- Emergencias por inundación

01 — DATOS TÉCNICOS

ESPECIFICACIONES TÉCNICAS

CARACTERÍSTICA	DETALLE
Succión / Descarga	200 mm (8") – brida DIN
Caudal nominal	500 m^3/h a 1800 rpm (máx. 600 m^3/h – 166 L/s)
Altura nominal	50 m a 1800 rpm (máx. 78 m)
Paso de sólidos	Hasta 76 mm (3")
Altura de autocebado	9.2 m (cebado en seco)
Velocidad máxima	2200 rpm
Impulsor	Semiabierto espiral, acero inoxidable, Ø 315 mm
Sello del eje	Doble sello mecánico en baño de aceite (Burgmann)
Motor diésel	Cummins 4BTA3.9-P90 – 67 kW
Sistema de cebado	Bomba de vacío de diafragma, 50 CFM, libre de mantenimiento
Carcasa / voluta	Hierro dúctil, pintura epóxica anticorrosiva
Montaje	Tráiler de 2 ruedas, gatos estabilizadores y argolla de izaje
Dimensiones aprox.	2 488 mm (largo) × 1 600 mm (ancho)
Peso	1 650 kg





Tablero de control con alarma y parada de emergencia.

02 — VENTAJAS

PRINCIPALES VENTAJAS

01 **Autocebado automático.** Bomba de vacío de diafragma que no requiere sello líquido ni refrigerante.

02 **Alto rendimiento.** Hasta 500 m^3/h a 50 m de altura con motor Cummins de 67 kW.

03 **Manejo de sólidos.** Impulsor espiral semiabierto: deja pasar sólidos de hasta 76 mm y corta materiales fibrosos.

04 **Trabaja en seco.** Doble sello mecánico en baño de aceite que evita daños por falta de agua.

05 **Robusta y durable.** Hierro dúctil resistente a la abrasión, eje con camisa de acero inoxidable y pintura epóxica.

06 **Bajo mantenimiento.** Válvula de retención de acceso rápido y tapa frontal regulable que mantiene la eficiencia.

07 **Portátil.** Tráiler de 2 ruedas, gatos estabilizadores y argolla de izaje para mover e instalar en obra.

03 — CONSTRUCCIÓN

SISTEMA DE CEBADO Y MATERIALES

SISTEMA DE CEBADO	
Bomba de vacío	Diafragma, 50 CFM, 25 mm
Nivel de vacío	-9.2 m
Operación	1500 rpm · 4 kW
Material	Hierro dúctil, diafragma de Buna-N
Transmisión	Faja y poleas
Cámara de cebado	Válvula de flotador (peel valve)
Válvula de retención	Tipo disco, tapa de inspección amplia
Diseño	Norma API · salida a 45°

MATERIALES DE CONSTRUCCIÓN	
Carcasa y voluta	Hierro dúctil
Tapas	Hierro dúctil (frontal y de succión)
Impulsor	Acero inoxidable
Eje / camisa	Acero 3Cr13 / acero inoxidable
Rodamientos	Radial de rodillos y axial de doble empuje
Sello mecánico	Estándar Burgmann
Acabado	Pintura epóxica anticorrosiva

04 — DIMENSIONES

PLANO Y DIMENSIONES

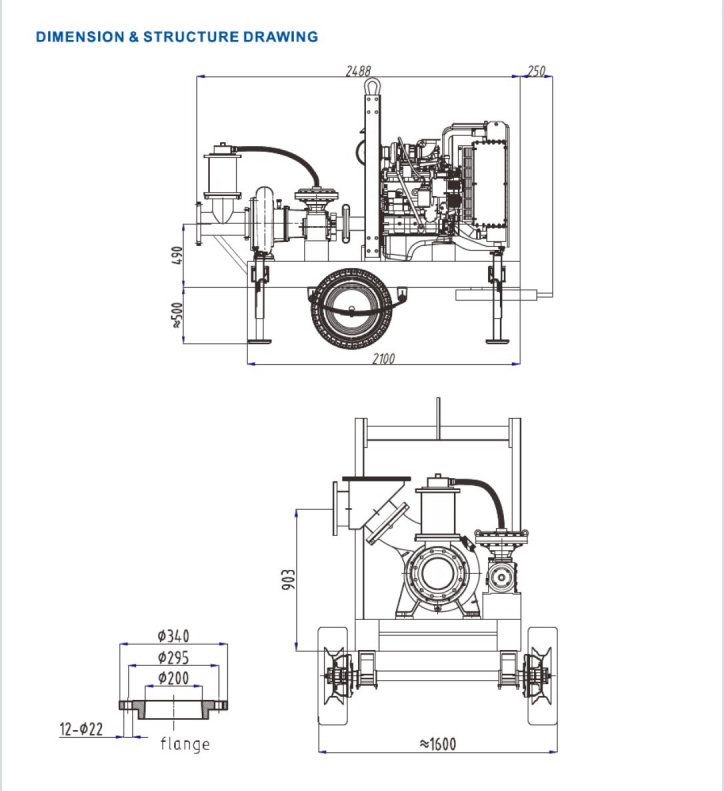

2 488 mm
Largo aprox.

1 600 mm
Ancho aprox.

1 650 kg
Peso

DN 200
Brida 8", 12 agujeros Ø 22



Placa de identificación del equipo, con modelo, motor y datos de operación.

05 — GALERÍA

EL EQUIPO EN DETALLE








06 — MODALIDADES

ALQUILER O COMPRA

ALQUILER

Equipo montado en tráiler, listo para conectar las mangueras y arrancar desde el tablero. Ideal para obras, drenajes temporales y emergencias.

Pendiente a consulta

VENTA

Motobomba de 8" con motor diésel Cummins de 67 kW, cuerpo de hierro dúctil e impulsor de acero inoxidable, para trabajo continuo.

Pendiente a consulta